L-3000, L-5, L-5R

- Alta eficiencia
- Ahorro energético inteligente
- Protección IP67
- Nivel de ergonomía excepcional
- Zona 0, 1, 2

Serie L-5 adaptable a varios cascos

CORTEM GROUP®
DISTRIBUIDOR AUTORIZADO Sinteg Ltda. Fono: (+56)2 29668227 | (+56)2 32643693 Mail: info@sinteg.cl

L-3000 linterna portátil de LED

La linterna L-3000 ha sido estudiada con la finalidad de conjugar eficiencia luminosa y control del periodo de funcionamiento. Está equipada con LED de altos rendimientos, un nuevo sistema de doble óptica integrada, un visor digital para las condiciones de la batería y un sistema de gestión de la iluminación que la convierten en uno de los modelos de linterna más demandados del sector.
La peculiaridad de esta linterna es la gestión de la iluminación de acuerdo con la necesidad del usuario: en efecto, eligiendo las diferentes intensidades de luz es posible obtener diversos períodos de funcionamiento, de 4, 6 y 8 horas.
Se utiliza manualmente o adaptada en la funda, la cabeza orientable asegura polivalencia en cualquier momento de trabajo. Gracias al gancho exterior, la linterna puede colocarse en el cinturón, en la chaqueta o cualquier otra parte, ofreciendo así la posibilidad de tener las manos libres.

Sectores de utilización:

Refinerías petrolíferas | Instalaciones químicas y petroquímicas | Instalaciones agro-alimentarias | Instalaciones Offshore | Industrias farmaceúticas | Depósito municiones Polvorines | Instalaciones onshore | Depósito de combustibles

DATOS DE CERTIFICACIÓN

Clasificación:	Grupo II	Categoría 1GD		
Instalación:	zona 0 - 1 - 2 (Gas)	zona 20 - 21 - 22 (Polvos)		
Ejecución:	CE Ex II 1GD Ex ia IIC T4 Ga - Ex ia IIIC T85 °C Da IP67			
Certificado:	ATEX LOM 12 ATEX 2087X	Linterna portátil de LED : L-3000		
	GOST R DISPONIBLE	Para todos los datos de certificación GOST R descargue el certificado del sitio www.cortemgroup.com		
Normas:	EN 60079-0: 2009; EN 60079-11: 2012; EN 60079-26: 2007 y a la DIRECTIVA EUROPEA 2014/34/UE			
Clase de temperatura:	135°C (T4)			
Temp. Ambiente:	-20 °C +40 °C			
Grado de protección:	IP67			

CORTEM GROUP®
DISTRIBUIDOR AUTORIZADO Sinteg Ltda. Fono: (+56)2 29668227 | (+56)2 32643693 Mail: info@sinteg.cl

L-3000 linterna portátil de LED

Resistente a golpes y esfuerzos

Duración de la batería en horas y minutos

Baterías recargables

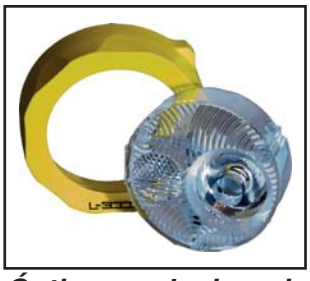

Óptica revolucionaria

Cabeza orientable de 0° / 45° / 90°

CARACTERÍSTICAS

Linterna L-3000

Cuerpo: Resina termoplástica de alta resistencia a los impactos, temperaturas extremas y sustancias corrosivas

LED: 2 LEDES de 135 lm (intensidad luminosa total 300 lm)

Lente frontal: Policarbonato transparente irrompible con doble óptica integrada

Cabezal: Orientable en 3 posiciones: 0° / 45° / 90°

Funcionamiento: Tiempo de funcionamiento de ambos LEDES programable de 4, 6 u 8 horas:
- intensidad luminosa máxima > 4 h
- intensidad luminosa media > 6 h
- intensidad luminosa baja > 8 h

Control del funcionamiento: Pantalla digital situada en la cabeza orientable con la indicación de las horas y minutos de luz restantes

Prueba de funcionamiento: Señal de aviso en los últimos 15 minutos cuando la carga de la batería es baja

Interruptores: Dos pulsadores de material soft touch, ergonómicos, de tamaño aumentado, para garantizar un uso fácil incluso con los guantes puestos

Batería: De iones de litio de 3,7 V; fácil de sustituir por el usuario

Carga baterías

Marcado: CE, e9

Protección: IP54

Desconexión: Final de la carga automática

Indicación de carga: LED rojo: en carga
LED verde: baterías cargadas

Alimentación: CC: 12 V. CA: 100/240 V, 50/60 Hz

Tipos y dimensiones: Individual: 75x105x60 mm
Carga baterías para 3 linternas: 205x105x60 mm
Carga baterías para 5 linternas: 405x105x60 mm

ACCESORIOS BAJO PEDIDO / EJECUCIONES ESPECIALES

Funda
Cargador de baterías para 1, 3 o 5 linternas

CORTEM GROUP®
DISTRIBUIDOR AUTORIZADO Sinteg Ltda. Fono: (+56)2 29668227 | (+56)2 32643693 Mail: info@sinteg.cl

L-3000 linterna portátil de LED

Código	Dimensiones mm L	Ø	Flujo luminoso	Intensidad luminosa	Tiempo de descarga	Peso kg
L-3000	225	70	Tot. 300 lm	15.000 cd	Máx. 8 horas	0,5

FUNCIONALIDAD

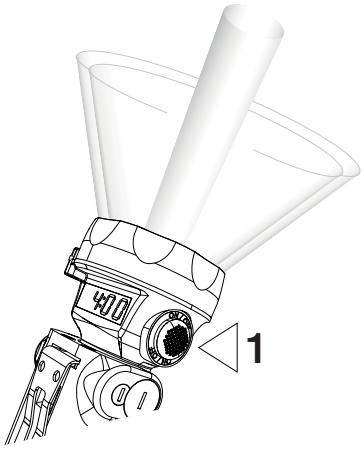

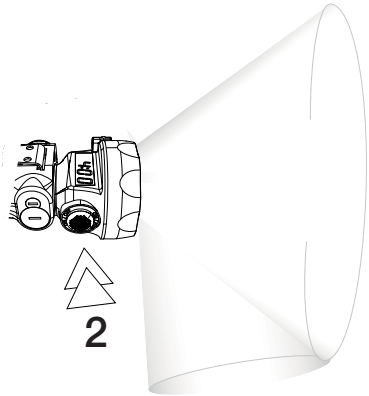

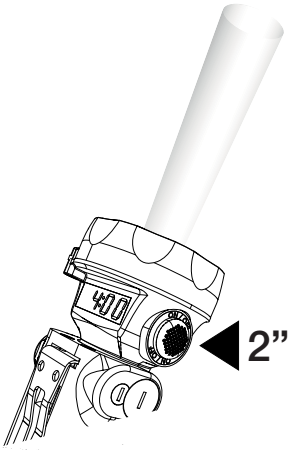

Encendido
Primera presión del pulsador
Los dos LEDES se encienden, proporcionando una luz difusa y concentrada simultáneamente. Al mismo tiempo se enciende la pantalla indicando el tiempo de funcionamiento restante.

Luz difusa
Segunda presión del pulsador
Queda encendido solo el LED situado detrás de la óptica de difusión permitiendo un mayor ángulo de apertura del flujo luminoso. Gracias al diseño especial de la óptica, el LED ilumina también la zona inferior, cerca de los pies del usuario.

Luz concentrada
Presión prolongada del pulsador
Manteniendo presionado el pulsador durante dos segundos se enciende el LED situado detrás de la óptica focalizada, permitiendo a la linterna la función booster. La potencia se concentra en un único LED y el haz de luz alcanza la distancia y la penetración máxima. Para volver a la posición anterior, presione de nuevo el pulsador On l Off.

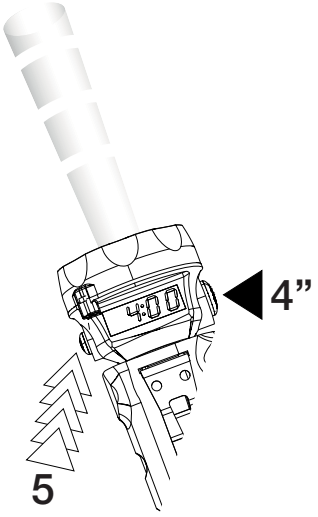

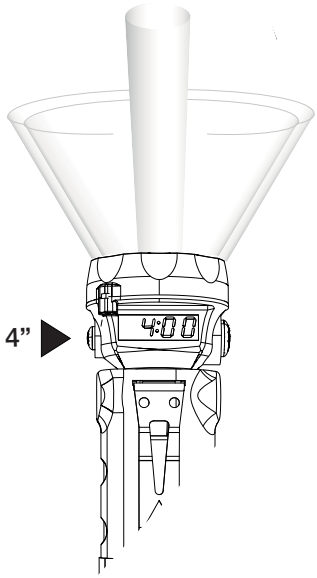

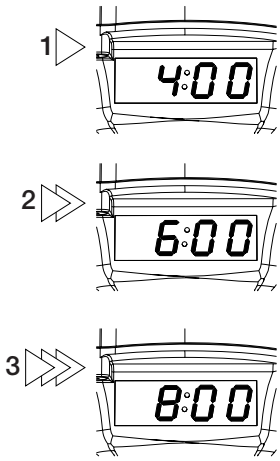

Luz intermitente
Pulsador Menú
Manteniendo presionado On l Off durante cuatro segundos, se activa el modo luz intermitente. Con el pulsador Menú se pueden seleccionar hasta cinco frecuencias diferentes de intermitencia.

Mapa de consumo
Presionando el pulsador Menú durante 4 segundos, se activa la programación del período de funcionamiento de la linterna y la intensidad de la luz. Eligiendo entre 4, 6 y 8 horas, la electrónica regula automáticamente el nivel de intensidad de la luz y por lo tanto los consumos.

CORTEM GROUP®
DISTRIBUIDOR AUTORIZADO Sinteg Ltda. Fono: (+56)2 29668227 | (+56)2 32643693 Mail: info@sinteg.cl

L-3000 linterna portátil de LED

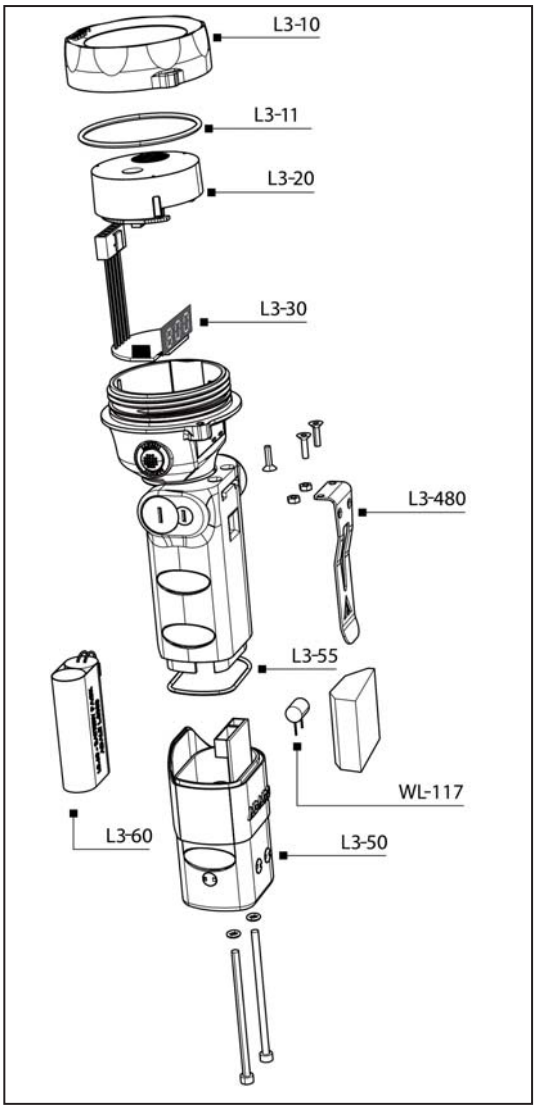

DESCRIPCIÓN	CÓDIGO	LEYENDA
Cubierta de la linterna con lente transparente	L3-10	
Junta tórica de la cubierta	L3-11	
Óptica y tarjeta LED	L3-20	
PCB y pantalla	L3-30	RICAMBIO
Gancho completo	L3-480	
Junta tórica OR cuerpo	L3-55	
Paquete de baterías	L3-60	
Cuerpo linterna con PCB cargabate-rías	L3-50	

NO OLVIDE SOLICITAR LOS ACCESORIOS

Ejemplo: Linterna L-3000 + Carga batería C-1000 + otro…véase leyenda ACCESORIO

ILUSTRACIÓN	DESCRIPCIÓN	CARACTERÍSTICAS	CÓDIGO	LEYENDA
	Carga baterías individual	Tensión 100-240 V	C-1000	ACCESORIO RICAMBIO
		Tensión 12 V	CV-1000-12 V	ACCESORIO RICAMBIO
		Tensión 12/24 V	CV-1000-24 V	
	Carga baterías para tres linternas	Tensión 100-240 V	C-3000	ACCESORIO RICAMBIO
		Tensión 12 V	CV-3000	
		Tensión 12/24 V	CV-3000-24	
	Carga baterías para cinco linternas	Tensión 100-240 V	C-5000	ACCESORIO RICAMBIO
		Tensión 12 V	CV-5000-12	
		Tensión 12/24 V	CV-5000-24	
	Funda		586-06-580	ACCESORIO RICAMBIO

CORTEM GROUP®
DISTRIBUIDOR AUTORIZADO Sinteg Ltda. Fono: (+56)2 29668227 | (+56)2 32643693 Mail: info@sinteg.cl

L-5, L-5S y L-5R linterna portátil de LED

La linterna para casco L-5, la portátil L-5S y la linterna portátil recargable L-5R han sido desarrolladas con la finalidad de disminuir los consumos y aumentar la calidad y la potencia luminosa. Para lograr este objetivo, las linternas han sido equipadas con LED de última generación y con un sistema de ajuste automático del flujo luminoso mediante un sensor. Fabricadas preferentemente para ser utilizadas en cascos, pueden equiparse con enganches de varios tipos y, por consiguiente, pueden convertirse en un soporte válido para la linterna portátil L-3000.

Sectores de utilización:

DATOS DE CERTIFICACIÓN

Clasificación:	Grupo II	Categoría 1GD			
Instalación:	zona 0 - 1 - 2 (Gas)	zona 20 - 21 - 22 (Polvos)			
Ejecución:	CE Ex II 1GD Ex ia IIC T4 Ga - Ex ia IIIC T85 °C Da IP67				
Certificado:	ATEX LOM 12 ATEX 2004	Linterna portátil de LED : L-5..			
Normas:	EN 60079-0: 2009; EN 60079-11: 2007 y a la DIRECTIVA EUROPEA 2014/34/UE				
Clase de temperatura:	135°C (T4)				
Temp. Ambiente:	-20 °C +40 °C				
Grado de protección:	IP67				

CORTEM GROUP®
DISTRIBUIDOR AUTORIZADO Sinteg Ltda. Fono: (+56)2 29668227 | (+56)2 32643693 Mail: info@sinteg.cl

L-5, L-5S y L-5R linterna portátil de LED

CARACTERÍSTICAS

Linterna

Cuerpo:	Resina termoplástica de alta resistencia a los impactos, temperaturas extremas y sustancias corrosivas
LED:	1 LED de 135 lm
Lente frontal:	Policarbonato transparente irrompible
Sensor:	Sensor luminoso para el ajuste automático de la intensidad luminosa
Baterías:	Alcalinas 4xAAA/R0; 3, 6 V con linterna L5, L-5S Litio recargables; 3,6 V con linterna L5-R
Autonomía:	Máxima intensidad > 4 h Media intensidad > 8 h Baja intensidad > 30 h
Prueba de funcionamiento:	Señal de aviso en los últimos 15 minutos cuando la carga de la batería es baja
Interruptor:	Pulsador ergonómico, sobradamente dimensionado para garantizar un uso fácil incluso con los guantes puestos

Carga baterías

Marcado:	CE, e9
Protección:	IP54
Duración de la carga:	4-5 h máx.
Desconexión:	Final de la carga automática
Indicación de carga:	LED rojo: en carga LED verde: baterías cargadas
Alimentación:	CC: 12 V. CA: 100/240 V, 50/60 Hz
Tipos y dimensiones:	Individual: 75x100x120 mm Carga baterías para 3 linternas: 230x100x120 mm Carga baterías para 5 linternas: 410x100x120 mm

ACCESORIOS BAJO PEDIDO / EJECUCIONES ESPECIALES

Cargabaterías para 1, 3 o 5 linternas
Funda

CORTEM GROUP®
DISTRIBUIDOR AUTORIZADO Sinteg Ltda. Fono: (+56)2 29668227 | (+56)2 32643693 Mail: info@sinteg.cl

L-5, L-5S y L-5R linterna portátil de LED

Código	Dimensiones mm L	Ø	Flujo luminoso	Intensidad luminosa	Descripción	Peso kg
L-5	150	44	Máx. 135 lm	1.600 cd	Linterna para casco	0,125
L-5S	150	44	Máx. 135 lm	1.600 cd	Linterna portátil	0,125
L-5R	150	44	Máx. 135 lm	1.600 cd	Linterna recargable	0,125

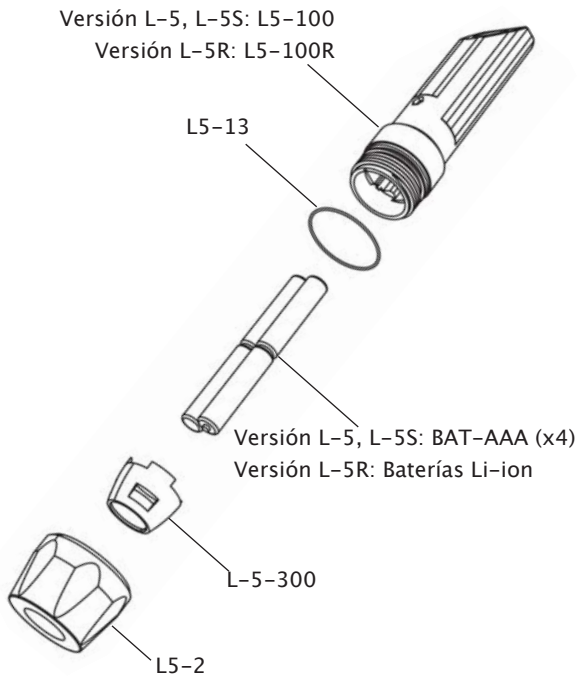

DESCRIPCIÓN	MODELO	CÓDIGO	LEYENDA
Cuerpo linterna	L-5	**L5-100**	
	L-5R	**L5-100R**	
Junta tórica de la cubierta		**L5-13**	
Baterías	L-5	**BATT-AAA (x4)**	
	L-5R	**L5-BAT**	
Módulo LED		**L5-300**	
Cubierta de la linterna con lente transparente		**L5-2**	

NO OLVIDE SOLICITAR LOS ACCESORIOS

Ejemplo: Linterna L-5R + Carga batería CL5-1 + otro…véase leyenda

ILUSTRACIÓN	DESCRIPCIÓN	CÓDIGO	LEYENDA
	Carga baterías individual	**CL5-1**	
	Carga baterías para tres linternas	**CL5-3**	
	Carga baterías para cinco linternas	**CL5-5**	
	Funda	**L5-8**	
	Adaptadores para cascos	**Modelos a solicitar al departamento comercial**	